MANILLE

COLLECTION SPA DE NAGE

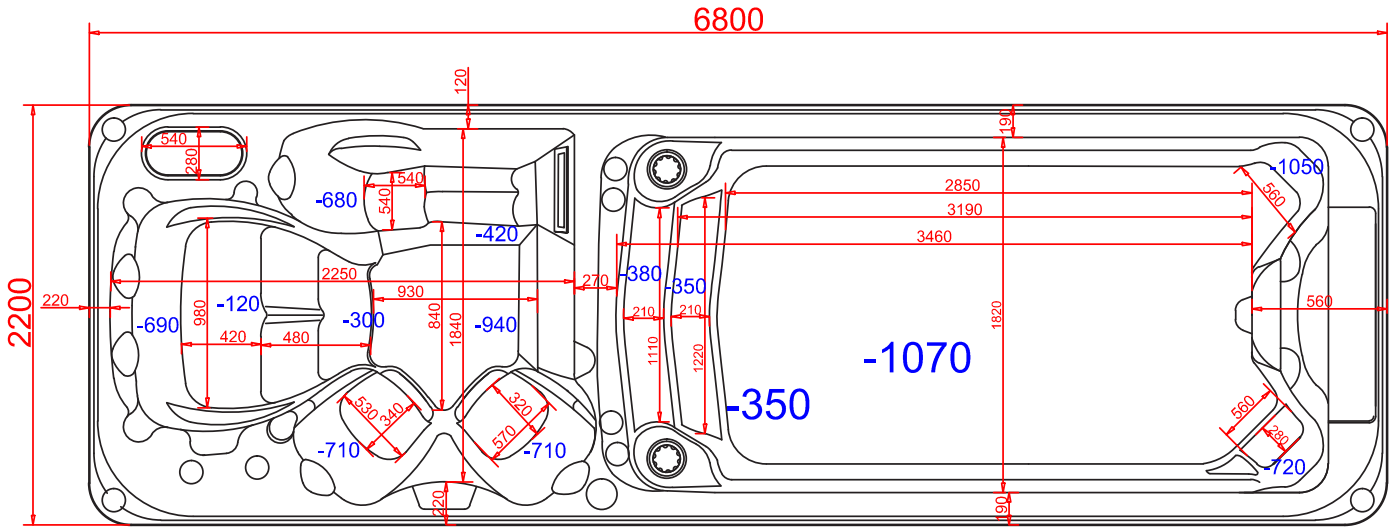

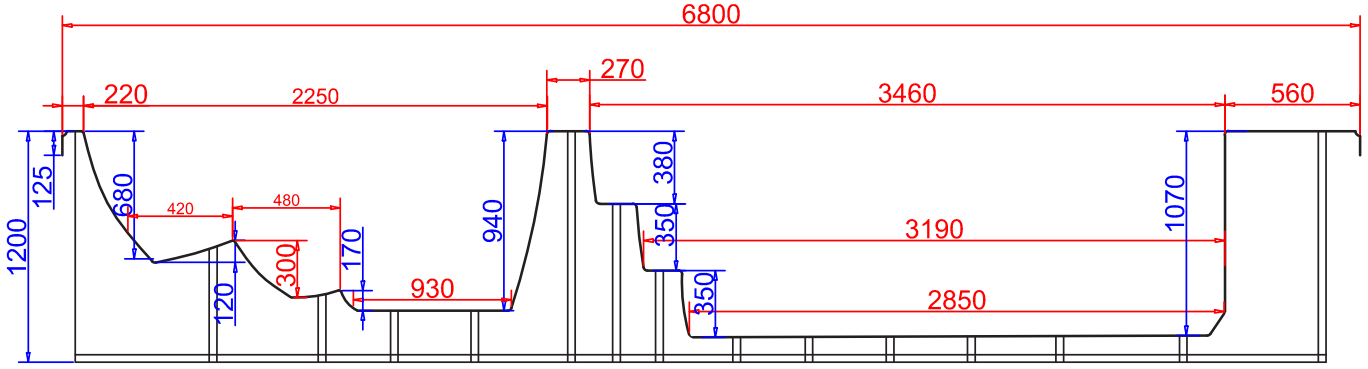

AVRIL 2024 - Photos non contractuelles. * La hauteur de nos spas peut varier de + ou - 150 cm.** Voir CGV.